DATENBLATT
WS-AW 8000 POSEIDON XXL

PRODUKTINFORMATIONEN

Artikelnummer	1-210.50.608
Bezeichnung	Poseidon XXL 8000 AW
Tankvolumen	8000 Liter
Anwendung	unterirdischer Einbau
Anschluss Tankstutzen	DN/OD160
Grundwasserstabil	bis Behälteroberkante
Befahrbarkeit	LKW-befahrbar bis SLW40 (40t) ohne Lastverteiler-platte o.ä.
max. Überschüttungshöhe	2000 mm
Domschachteinstieg	DN600
Garantie	50 Jahre
Material	100% Polyethylen
Farbe Behälterkorpus	schwarz
Abmessungen (DxHxL)	Ø2200x2600-3200x3500 mm

WEITERE DETAILS

Material

- 100% Polyethylen schwarz
- lange Lebensdauer durch hochwertigen Werkstoff

Behälterkorpus

- LKW-befahrbar bis SLW40 (40t) ohne Lastverteilerplatte
- doppelwandiger Tankzylinder bietet sehr hohe Steifigkeit und Stabilität
- Grundwasserstabil bis Behälteroberkante
- DN/OD160 Anschluss für Zulauf
- Überschüttungshöhe bis 2000mm ermöglicht großen Abstand zur Fallleitung
- glatte Tankinnenflächen verhindern Schmutzablagerungen
- sickerfähiges Aushubmaterial (Bodenklasse 3 gemäß nach ÖNORM B 2205 - nicht bindige Sand- oder Kiesböden) kann als Umhüllungsmaterial verwendet werden
- werksseitige Dichtheitsprüfung vor Auslieferung

Domschacht

- zur Anpassung an die Geländekante kürzbar
- inkl. Dichtung zur Anbindung an den Behälterkorpus
- Abdeckungen erhältlich von begehbar bis LKW-befahrbar Klasse D

DATENBLATT
WS-AW 8000 POSEIDON XXL

WEITERE DETAILS

Lieferumfang

- Behälterkorpus
- Domschacht
- Dichtung Domschachtanbindung
- Einbauanleitung
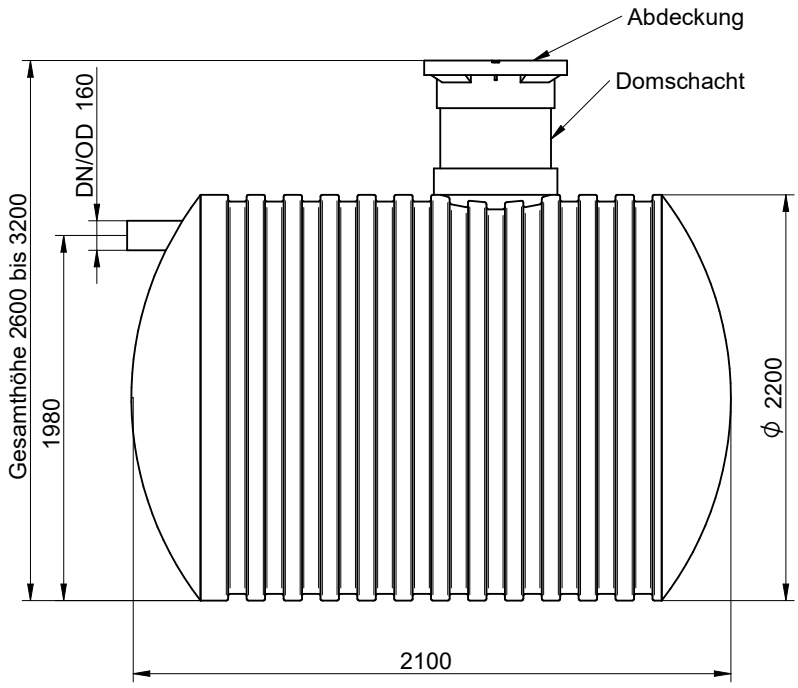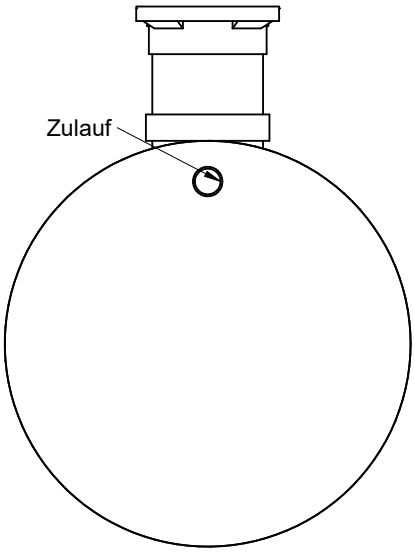
MASSZEICHNUNG