DATENBLATT
POSEIDON S 6000 AW

PRODUKTINFORMATIONEN

Artikelnummer	1-210.50.806
Bezeichnung	POSEIDON S 6000 AW
Tankvolumen	6000 Liter
Anwendung	unterirdischer Einbau
Anschluss Tankstutzen	DN/OD160
Grundwasserstabil	bis Mitte Behälterkorpus
Befahrbarkeit	LKW-befahrbar bis SLW40 (40t) ohne Lastverteilerplatte o.ä.
max. Überschüttungshöhe	2000 mm
Domschachteinstieg	DN600
Garantie	50 Jahre
Material	100% Polyethylen
Farbe Behälterkorpus	schwarz
Abmessungen (DxHxL)	Ø1400x1850-2450x5630 mm

WEITERE DETAILS

Material
- 100% Polyethylen schwarz
- lange Lebensdauer durch hochwertigen Werkstoff

Behälterkorpus
- LKW-befahrbar bis SLW40 (40t) ohne Lastverteilerplatte
- doppelwandiger Tankzylinder bietet sehr hohe Steifigkeit und Stabilität
- Grundwasserstabil bis Mitte Behälterkorpus
- DN/OD160 bzw. DN/OD110 Anschluss für Zulauf
- Überschüttungshöhe bis 2000mm ermöglicht großen Abstand zur Fallleitung
- glatte Tankinnenflächen verhindern Schmutzablagerungen
- sickerfähiges Aushubmaterial (Bodenklasse 3 gemäß nach ÖNORM B 2205 - nicht bindige Sand- oder Kiesböden) kann als Umhüllungsmaterial verwendet werden
- werksseitige Dichtheitsprüfung vor Auslieeferung

Domschacht
- zur Anpassung an die Geländekante kürzbar
- inkl. Dichtung zur Anbindung an den Behälterkorpus
- Abdeckungen erhältlich von begehbar bis LKW-befahrbar Klasse D

Lieferumfang
- Behälterkorpus mit Domschacht und Dichtungen
- bei Bedarf die Abdeckung lt. Belastungsanforderungen
- Einbauanleitung

DATENBLATT
POSEIDON S 6000 AW
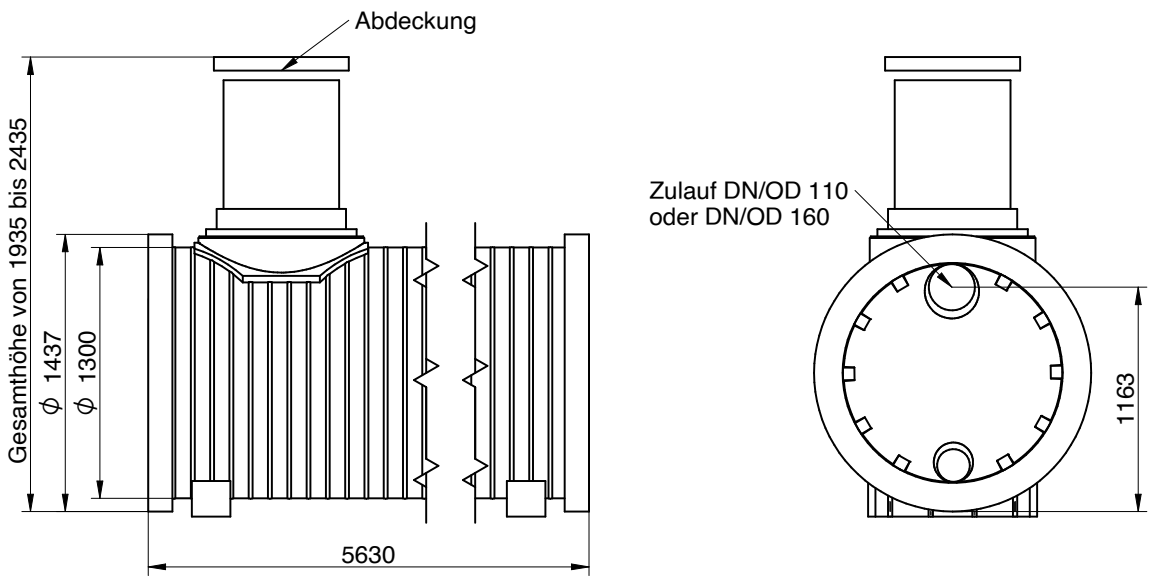
MASSZEICHNUNG