DATENBLATT
KABELSCHACHT GEO-CRXL 190.120.125.U2

PRODUKTINFORMATIONEN

Artikelnummer	1-201.00.603
Bezeichnung	GEO-CRXL 190.120.125.U2
Anwendung	unterirdischer Einbau
Einstiegsdurchmesser	DN600
Bohrungsmarkierungen	nein
Befahrbarkeit	bis Klasse D400
Material	100% Polyethylen
Farbe	schwarz
Gewicht	ca. 105kg
Hauptmaße (LxBXH)	1900x1200x1250mm

VORTEILE IM ÜBERBLICK

Material
- 100% Polyethylen
- lange Lebensdauer durch hochwertigen Werkstoff
- verarbeitet in spannungsfreier Rotationsguss-Technologie

Schachtkorpus
- gerippter Schachtboden
- mit horizontaler Versteifungsrippe zur Auftriebssicherung
- mit vertikalen Versteifungsrippen zur Schachtkörperverstärkung
- dichte Ausführung

Anschlüsse
max. Dichtungen pro Seite

DN90	DN110	DN125	DN160	DN200	DN250	DN315
>10	10	10	9	5	4	3

Lieferumfang
- Schachtkorpus
- Einbauanleitung

DATENBLATT
KABELSCHACHT GEO-CRXL 190.120.125.U2
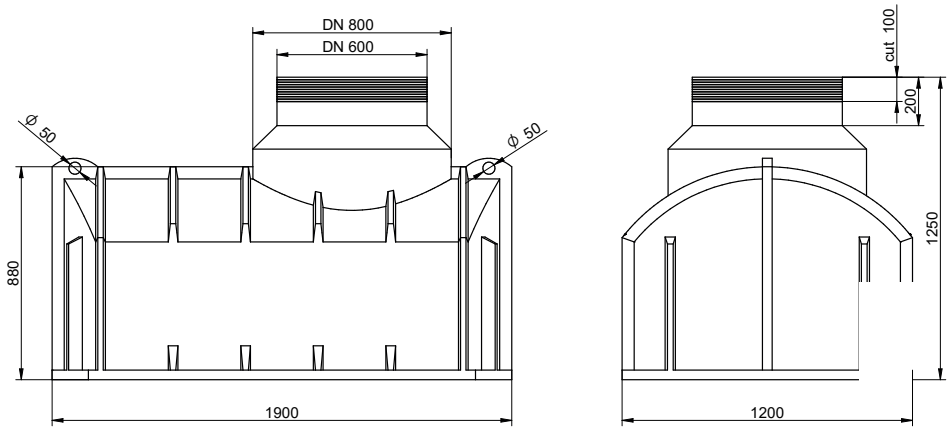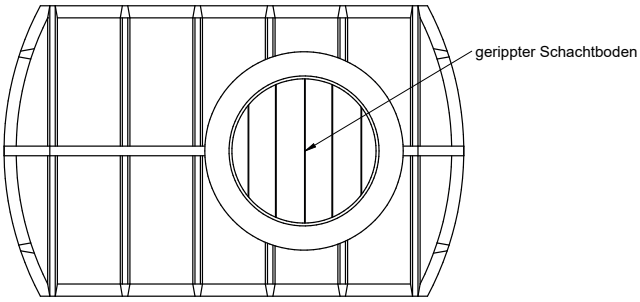
MASSZEICHNUNG