DATENBLATT
REGENWASSER FLACHTANK 2200 LITER MIT TELESKOPDOMSCHACHT

PRODUKTINFORMATIONEN

Artikelnummer	1-210.41.300
Bezeichnung	WS-RSF02200S
Tankvolumen	2200 Liter
Anwendung	unterirdischer Einbau
Anschlussdimensionen	DN/OD110
Grundwasserstabil	-
Befahrbarkeit	begehbar bis 200kg
Hebeösen	Ja
max. Überschüttungshöhe	800mm
Domschachteinstieg	DN600
Domschachtverlängerung	1 Stück
Material	100% Polyethylen
Farbe Behälterkorpus	schwarz
Transportmaße	1900 x 1400 x 1750mm
Gewicht	ca. 140kg

WEITERE DETAILS

Material
- 100% Polyethylen schwarz
- Lange Lebensdauer durch hochwertigen Werkstoff
- Verarbeitet in spannungsfreier Rotationsguss-Technologie

Behälterkorpus
- Begehbar bis 200kg
- DN/OD110 Anschluss für Tanküberlauf
- Inkl. EPDM-Zulaufdichtung (lt. DIN 681-1; 2006-11) für Tanküberlauf
- Nahtlos in einem Stück gefertigt

Domschacht
- Um 360° drehbar für optimale Rohranbindung vor Ort
- Kürzbar zur Anpassung an die Geländeoberkante
- DN/OD110 Anschlüsse für Zulauf, Filterüberlauf und Entnahme
- Inkl. EPDM-Zulaufdichtungen (lt. DIN 681-1; 2006-11) für Anschlüsse
- Inkl. Dichtung zur Anbindung an Behälterkorpus
- Montage von einer Domschachtverlängerungen (20cm) möglich
- Passend für GEOplast Filter- und Entnahmepakete
- Montage von 600kg Radlast- und LKW12-Abdeckung möglich

DATENBLATT
REGENWASSER FLACHTANK 2200 LITER MIT TELESKOPDOMSCHACHT

WEITERE DETAILS

Lieferumfang

- Behälterkorpus
- Domschacht
- Zulaufdichtungen
- Dichtung Domschachtanbindung
- Einbauanleitung
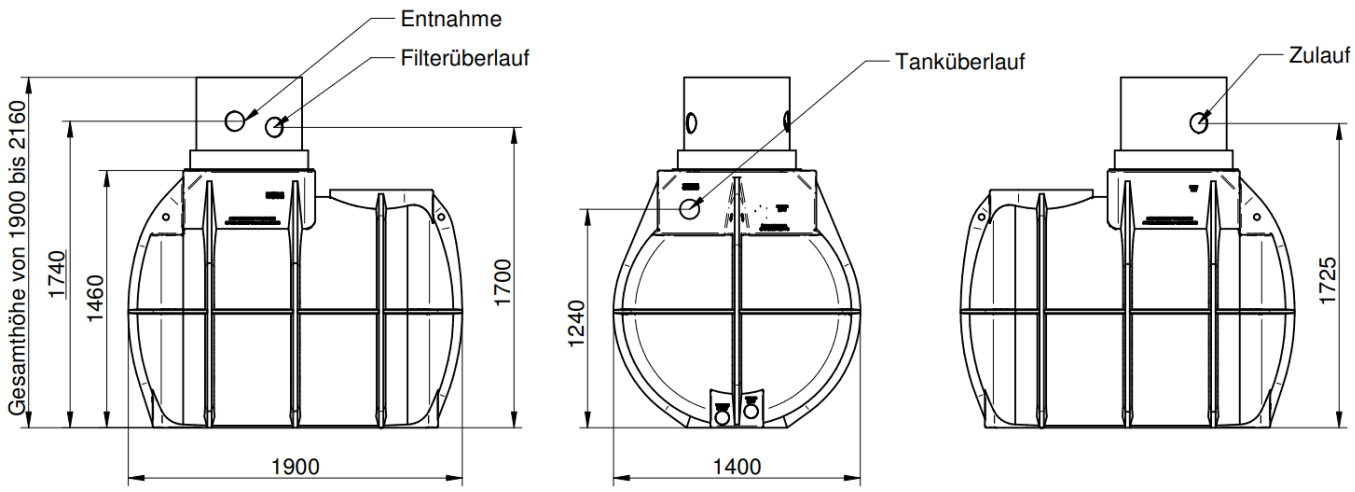
MASSZEICHNUNG