DATENBLATT
QUELLSCHACHT 350/700 LITER

PRODUKTINFORMATIONEN

Artikelnummer	1-400.40.035
Bezeichnung	WS-QS0070 Quellschacht 350/700 Liter
Nutzvolumen	350 Liter
Gesamtvolumen	700 Liter
Anwendung	unterirdischer Einbau
Belüftung	Ja
Sekundärabdeckung	Ja
Zulauf	2“
Ablauf	2“
Überlauf	DN/OD75
Filter	Ja
Material	100% Polyethylen
Farbe Behälterkorpus	blau
Transportmaße	950x950x1620mm
Gewicht	ca. 67kg

WEITERE DETAILS

Material

- 100% Polyethylen
- Lebensmittelecht & trinkwasserzertifiziert - geprüft nach ÖNORM B5014
- Lange Lebensdauer durch hochwertigen Werkstoff
- Verarbeitet in spannungsfreier Rotationsguss-Technologie

Quellschacht

- Zur Reinigung und Belüftung des Quellwassers
- Sammelbehälter in einem Stück produziert
- Inkl. doppelwandigem Schraubdeckel und Deckeldichtung
- Inkl. Belüftungsrohr (Länge: 500mm)
- Inkl. Sekundärabdeckung (Kondenswasserabscheider)
- Zulauf: 2“ IG
- Ablauf: 2“ IG
- Überlauf: DN/OD75 - für Anschluss von Rohrmuffe
- Anschlüsse passend für ASKV Klemmverschraubungen
- Inkl. Filterkorb bei Ablauf

Lieferumfang

- Quellschacht (inkl. Deckel, Belüftung & Anschlüsse)
- Einbauanleitung

DATENBLATT
QUELLSCHACHT 350/700 LITER
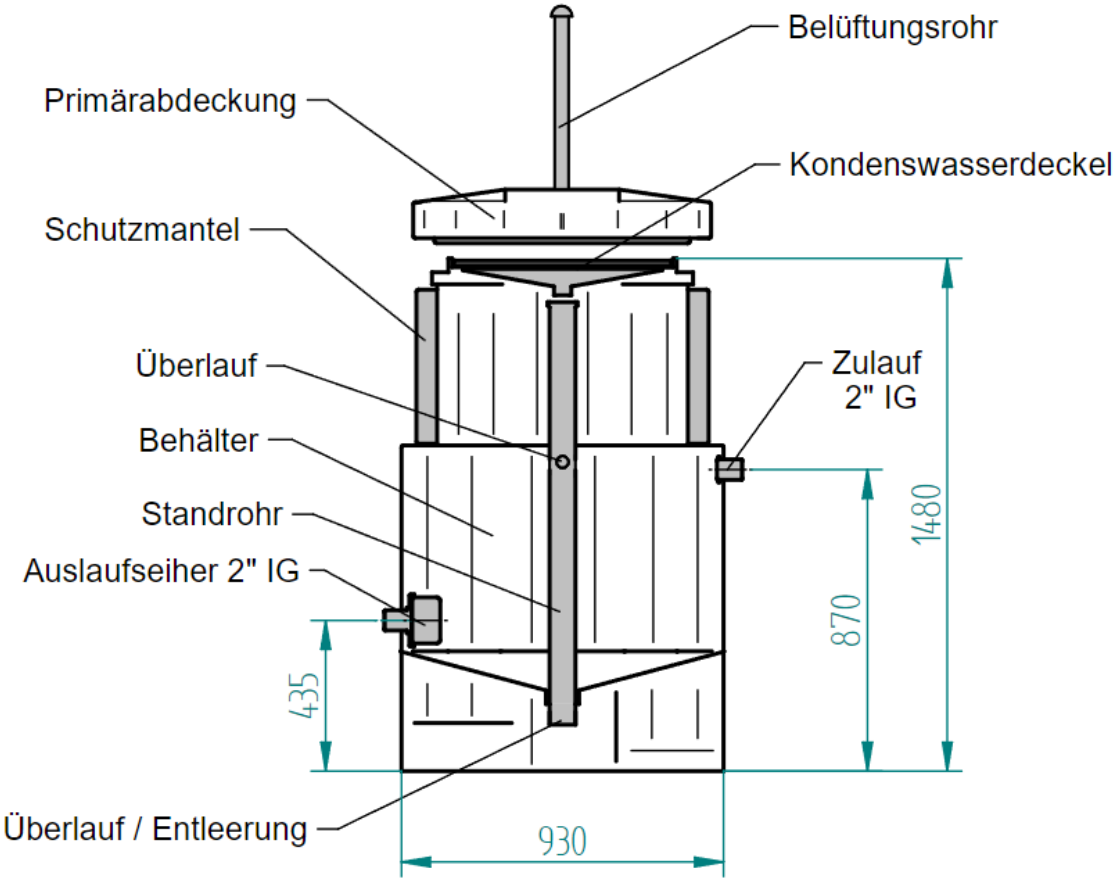
MASSZEICHNUNG