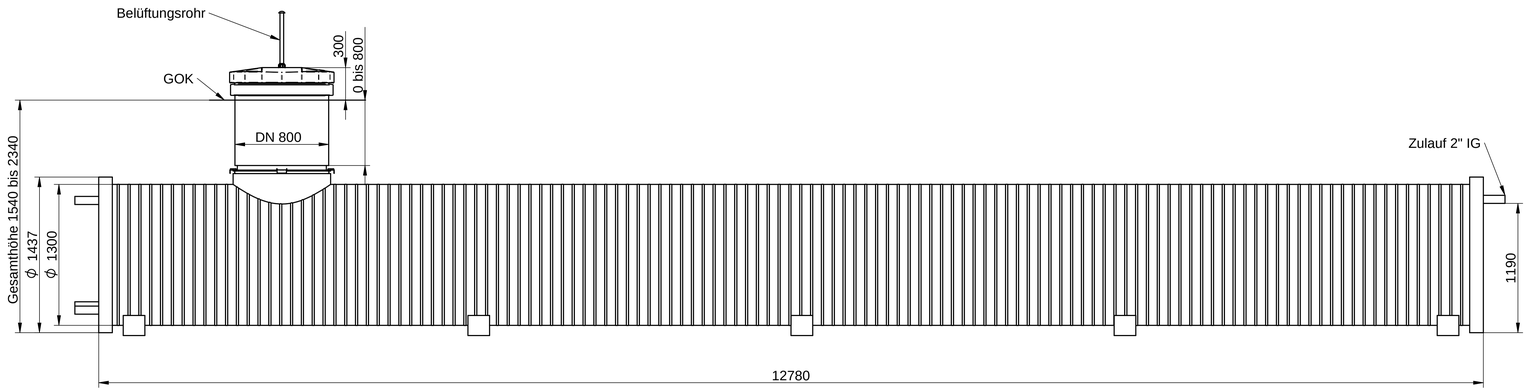

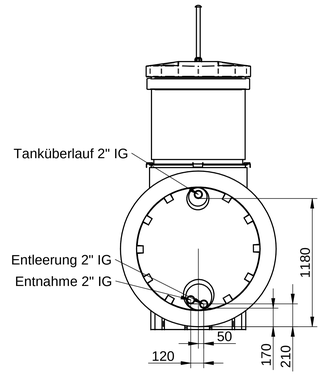

© Internet/Gold Edge/Doppelwand Tank/Fachberichs DIN13850 | 03.05.714 POSEIDON S 14000 TW | 210.55.714 M15.714 14000 POSEIDON S.dfr
Angefertigt aller Unterlage / Zeichnung ist unser geistiges Eigentum. Diese Zeichnung darf ohne unsere vorherige Zustimmung weder vervielfältigt noch Dritten zugänglich gemacht werden. Sie darf auch nicht in anderer Weise missbräuchlich verwendet werden.
Lohnbearbeitungsgesetz v. 09.09.1965 (Verzicht Autorenschutzrechten
Alle Angaben ohne Gewähr!

		Datum	Name
	Erstellt/datum	16.04.2025	Verena Dvorak
	Geprüft		

GEO plast
Innovationen für die Umwelt
GEOplast Kunststoffechnik Gesm.b.h
Bahnstraße 41 | A-2604 Theresienfeld

Maßstab M 1:20

POSEIDON S 14000L TW

1-210.55.714

Zust.	Änderung	Datum	Name

Freigabedatum: